hauraton
DAMIT ES RICHTIG LÄUFT

TIEFBAU | **GALA**BAU | **AQUA**BAU | **SPORT**BAU

Kundenindividuelle Lösungen

aus Stahl und Edelstahl

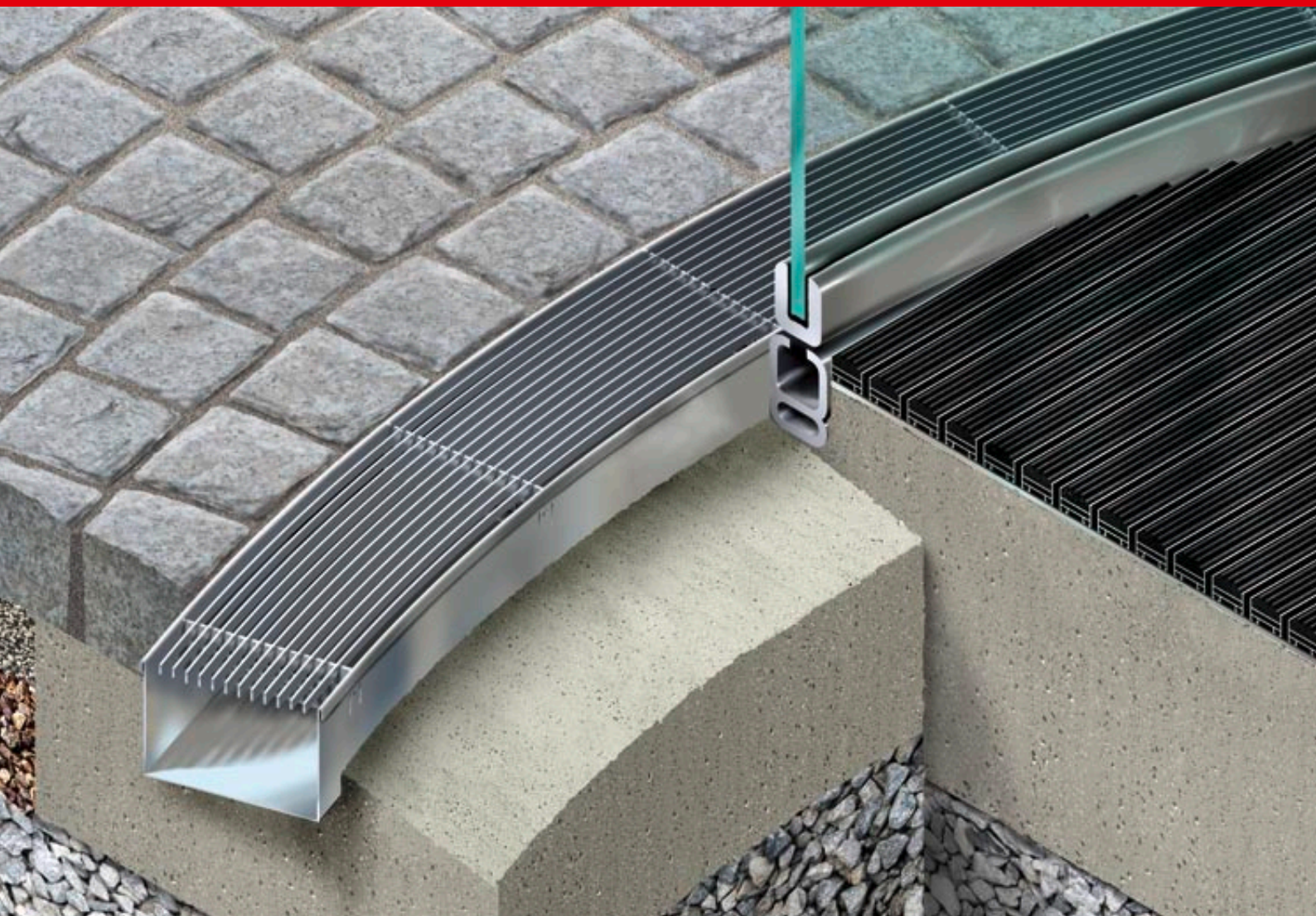

Kundenindividuelle Lösungen

Entwässerung mit besonderem Design für hohe optische Ansprüche.

Moderne Architektur stellt in vielen Details besondere Anforderungen - so auch im Bereich der Oberflächenentwässerung. Neben einer dauerhaft zuverlässigen Funktion müssen die Systeme flexibel sein und sich individuell jedem Bauvorhaben anpassen lassen. HAURATON geht dabei genau auf die spezifischen Anforderungen jedes Objektes ein und arbeitet schon bei der Vorplanung mit dem Architekten zusammen.

Ein spezialisiertes Team kümmert sich ausschließlich um die Entwicklung von Individuallösungen – von der Vorplanung bis zur pünktlichen Lieferung und Unterstützung beim Einbau. Für jeden Anwendungsfall wird so die passende Lösung gefunden, die höchsten funktionellen und gestalterischen Ansprüchen gerecht wird.

Service-Paket Planer 4

Material und Werkstoff 6

Kastenrinnen 10

ECONOMY Rinnen
Solide und stabil – bis ins kleinste Detail. 12

SMALL CHANNELS
Schlank, elegant und äußerst flexibel. 20

Schlitzrinnen 32

Schlitzrinnen asymmetrisch
Optisch zurückhaltende Fassadenentwässerung. 34

Schlitzrinnen symmetrisch
Flächen und Plätze unauffällig entwässern. 35

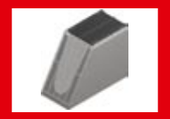

Ergänzende Bauteile
Individuelle Abdeckungen für Rinnen und Punkteinläufe aus dem Standardsortiment. 44

Service-Paket Planer

Gutes Teamwork ist die Basis für ein perfektes Ergebnis. HAURATON arbeitet schon bei der Vorplanung mit Architekten und Planern zusammen und unterstützt mit einem kostenlosen Serviceangebot.

Individuelle Planungsunterstützung

Die Lösung der vielfältigen Anforderungen im Bereich Oberflächenentwässerung erfordert detaillierte Kenntnisse, große Kompetenz und umfangreiche Erfahrung. Unsere Experten im Außen- und Innendienst verfügen über fundiertes technisches und produktspezifisches Wissen. Dies garantiert Ihnen eine qualifizierte und individuelle Beratung. Besonders bei außergewöhnlichen Aufgabenstellungen hinsichtlich Funktionalität und Design unterstützen wir Ihr individuelles Bauvorhaben – vom projektbezogenen Ausschreibungstext bis zur Produktion. Rufen Sie uns an oder schicken uns eine E-Mail! Wir sind jederzeit für Sie erreichbar und freuen uns darauf, Ihre individuellen Fragen zum Thema Entwässerung zu lösen.

System und Dimensionierung

Neben den hydraulischen Leistungsberechnungen erstellen wir auch objektbezogene Verlegepläne. Die CAD-Pläne geben exakt die Lage der Entwässerungsrinnen sowie die Positionierung von Stirnwänden, Einlaufkästen und sonstigem Zubehör an. Eine Stückliste, die Bezeichnung und Menge der erforderlichen Produkte beinhaltet, komplettiert das Angebot. Auch für die Erstellung der Verlegepläne benötigen wir Ihre objektspezifischen Angaben. Die Ausarbeitung von Verlegeplänen ist ebenfalls kostenlos für Sie. Nutzen Sie unser Angebot!

Hydraulik

Die Funktionalität eines Entwässerungssystems hängt wesentlich von der hydraulischen Leistung der eingebauten Entwässerungsrinnen ab. Um Ihnen eine fachgerechte Entscheidung über Art und Verlegung der Entwässerungsrinnen zu erleichtern, erstellen wir hydraulische Leistungsberechnungen für Ihr spezielles Objekt. Das Programm zur Ermittlung der hydraulischen Leistung unserer Entwässerungsrinnen wurde an der Universität Prag entwickelt. Die Mitarbeiter unserer CAD-Abteilung benötigen lediglich einige Vorgaben, wie z. B. Größe der zu entwässernden Fläche, Oberflächenbelag, Regenspende, Rinnentyp usw. Dieser Service ist natürlich kostenlos für Sie! Sprechen Sie unsere Mitarbeiterinnen und Mitarbeiter im Außen- oder Innendienst an.

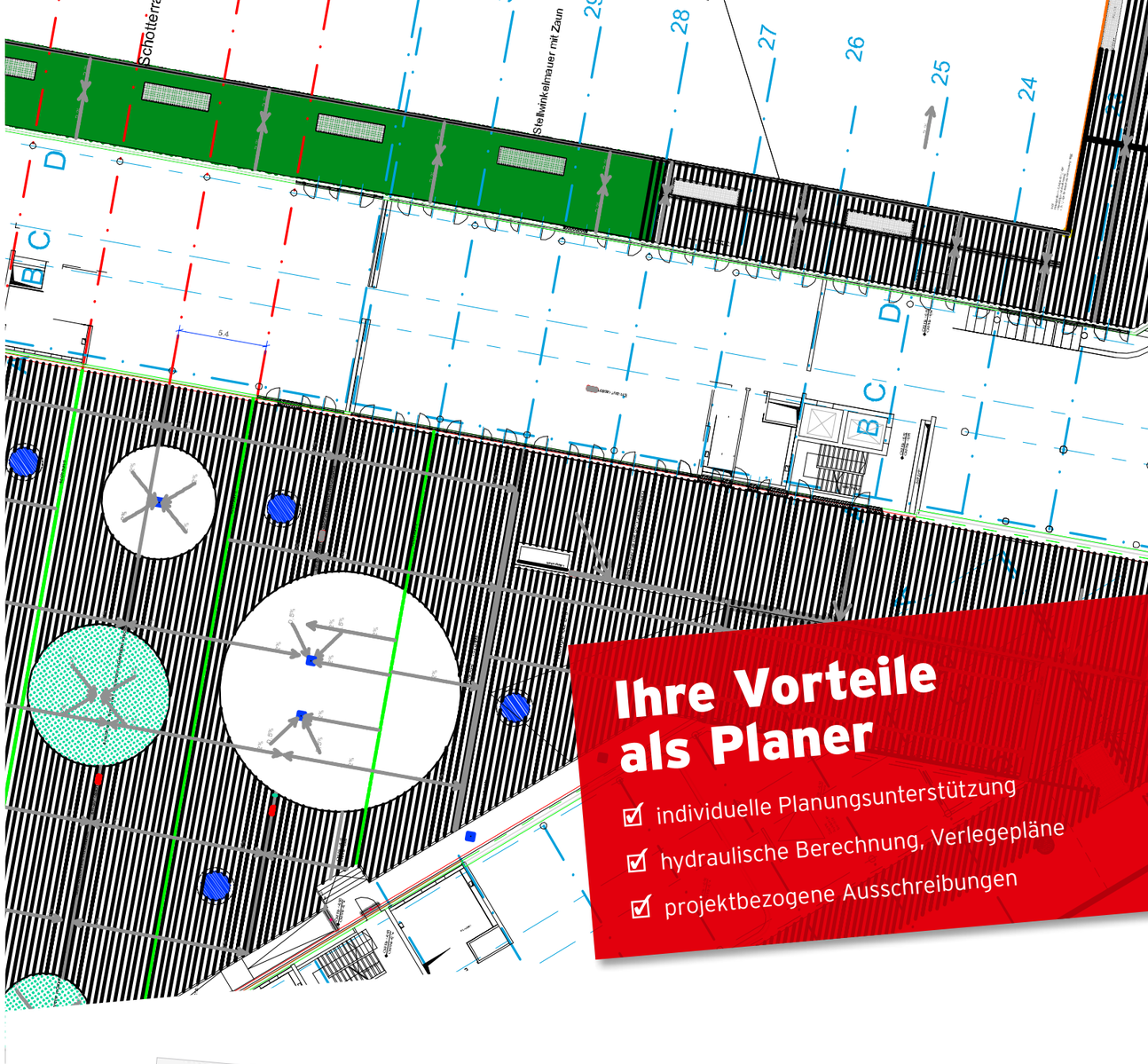

Ihre Vorteile als Planer

- ☑ individuelle Planungsunterstützung
- ☑ hydraulische Berechnung, Verlegepläne
- ☑ projektbezogene Ausschreibungen

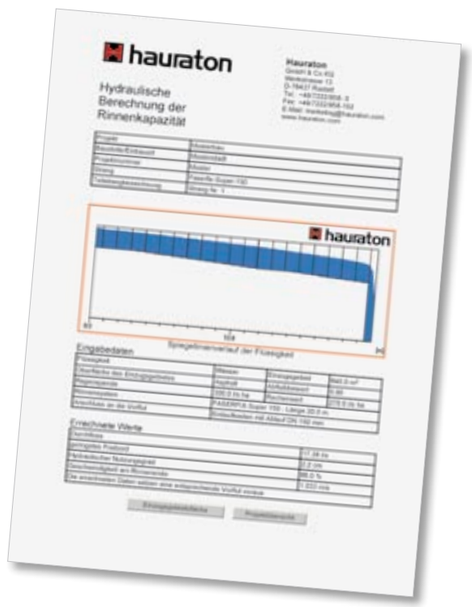
hauraton
Hydraulische Berechnung der Rinnenkapazität

Material und Werkstoff

Hochwertige Werkstoffe geben individuell gefertigten Rinnen von HAURATON ihre einzigartige Optik und sorgen dauerhaft für eine zuverlässige Funktion.

Edelstahl

Edelstahl-Rinnen von HAURATON werden aus rostfreiem Chromnickelstahl in den Werkstoffgüten 1.4301 (V2A) und 1.4571 (V4A) gefertigt. Damit sind sie korrosionsbeständig.

1.4301 ist der Standard der austenitischen Chrom-Nickel-Stähle. Aufgrund der hohen Korrosionsbeständigkeit und der guten Verarbeitbarkeit sowie des attraktiven Aussehens im hochglanzpolierten, geschliffenen oder gebürsteten Zustand ist er die Basis für unsere Produkte.

Qualitativ hochwertiger ist Edelstahl 1.4571. Dieser Typ verfügt über eine gute Beständigkeit gegenüber chlorid-haltigen Medien und nicht oxidierenden Säuren. Die Oberflächenbeschaffenheit spielt bei der Korrosionsbeständigkeit dieses Werkstoffes eine große Rolle; mit polierter Oberfläche ist die Beständigkeit wesentlich besser, verglichen mit dem gleichen Material einer raueren Oberflächenausführung.

Verzinkter Stahl

Die Feuerverzinkung ist ein besonders langlebiger und kostengünstiger Korrosionsschutz und bietet Vorteile, die einzigartig in der Korrosionsschutztechnik sind. Beim Feuerverzinken wird Stahl nach entsprechender Vorbehandlung in eine ca. 450°C warme Zinkschmelze getaucht. Dabei reagieren Zink und Stahl miteinander. An der Stahloberfläche bildet sich eine Eisen-Zink-Legierung. Diese unauflösbare Verbindung von Zink und Stahl bewirkt einen Schutz, der sich von allen anderen Verfahren deutlich unterscheidet. Feuerverzinkte Oberflächen sind nicht nur gegen Wind und Wetter, sondern auch optimal vor mechanischen Belastungen geschützt - für Jahrzehnte. Unter normalen Bedingungen schützt eine Feuerverzinkung bis zu 50 Jahre vor Korrosion und selbst bei höherer Belastung beträgt die Schutzdauer in der Regel mehr als 25 Jahre.

Das vorgenannte Verfahren der Feuerverzinkung beschreibt eine Stückverzinkung (diskontinuierliches Verfahren). Eine besondere Form der Feuerverzinkung ist die Bandverzinkung (kontinuierliches Verfahren), bei der ein Stahlband von einer Rolle die Verzinkungsanlage durchläuft. Auch dieses Material eignet sich für die Herstellung von Entwässerungsprodukten.

Cortenstahl

Cortenstahl ist eine Stahllegierung, die sich durch eine hohe Witterungsbeständigkeit auszeichnet. Ihre Oberfläche ist mit einer besonders dichten Eisenoxidschicht überzogen, die für die hohe Rostbeständigkeit verantwortlich ist: Sie fungiert als Sperrschicht und verleiht dem Produkt die gewünschte rostrote Optik. Cortenstähle kommen bei HAURATON insbesondere zur Herstellung markanter Abdeckungen zum Einsatz.

Hinweis

Entwässerungssysteme aus Stahl oder Edelstahl sind dauerhaft Wetter- und Umwelteinflüssen ausgesetzt. Zur Vermeidung von Korrosion und zur Erhaltung einer dauerhaften hochwertigen Optik ist regelmäßige Reinigung und Pflege erforderlich.

Oberflächenbearbeitung

Je nach gewünschtem Aussehen können Metalloberflächen mit verschiedenen Verfahren bearbeitet werden. Besonders für Rinnen-Abdeckungen lässt sich hierdurch eine große Bandbreite an optischen Ergebnissen erzielen. Folgende Verfahren bieten wir an:

- geschliffen

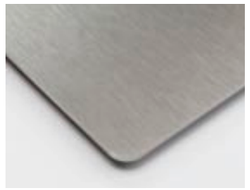

- sandgestrahlt

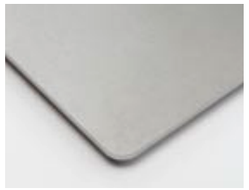

- poliert

- glasperlengestrahlt

- gebeizt

- beschichtet

Sicherheit bei der Planung

Abläufe und Produkte werden bei HAURATON streng überwacht.
Dadurch bietet HAURATON seinen Kunden als Partner größtmögliche Sicherheit.

Qualitätszertifizierung nach DIN EN ISO 9001:2008

Als eines der ersten Unternehmen der Bauindustrie hat HAURATON bereits 1993 die Qualitätszertifizierung nach DIN EN ISO 9001 erhalten. Bis heute wurden die Qualitätsstandards stetig weiter entwickelt und regelmäßig zertifiziert.
Die Qualitätsanforderungen der DIN EN ISO 9001:2008 umfassen nicht nur die Produkte, sondern das ganze Unternehmen. Darin eingeschlossen sind Entwicklung, Konstruktion, Produktion, Montage und Kundendienst. Mit dem Qualitätsmanagement nach DIN EN ISO 9001:2008 bietet HAURATON seinen Kunden als Partner die größtmögliche Sicherheit.

Belastungsklassen in Anlehnung an EN 1433 und DIN V 19580

Höchste Qualität und beste Verarbeitung gewährleisten eine Funktionalität und hochwertige Optik der Rinnen für viele Jahre. So werden die Produkte nicht nur in Anlehnung an die DIN EN 1433, sondern zusätzlich auch an die wesentlich strengere deutsche DIN V 19580 konstruiert und gefertigt. HAURATON gehört in der Bauindustrie zu den ersten Herstellern, die freiwillig eine Gewährleistungsfrist von 5 Jahren garantieren.

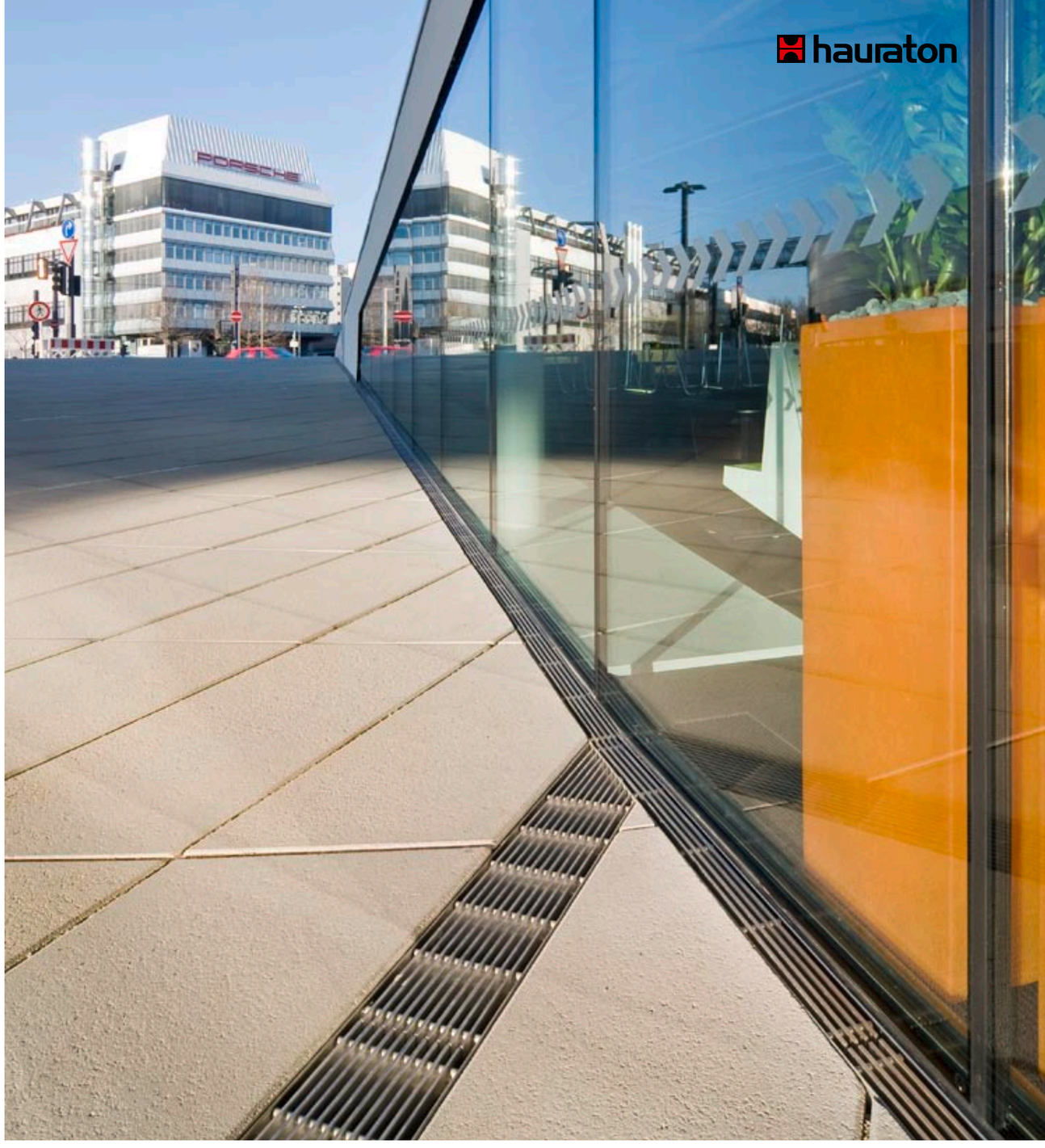

Höchste Flexibilität und Anpassungsfähigkeit

Individuell gefertigte Rinnen von HAURATON bieten ein hohes Maß an Flexibilität in Länge, Breite und Höhe und werden millimetergenau nach Kundenvorgabe angefertigt. Aufgrund von Einzellängen bis zu 3 Metern kann die Verlegeleistung deutlich erhöht werden. Für den Einbau in geschwungener Form können die Produkte in polygonaler oder radialer Ausführung angefertigt werden. Zuschnitte und Radien werden dabei an die speziellen Anforderungen jedes Objektes angepasst. Für eine hochwertige Optik stehen Abdeckungen in vielen Varianten zur Verfügung.

Kastenrinnen

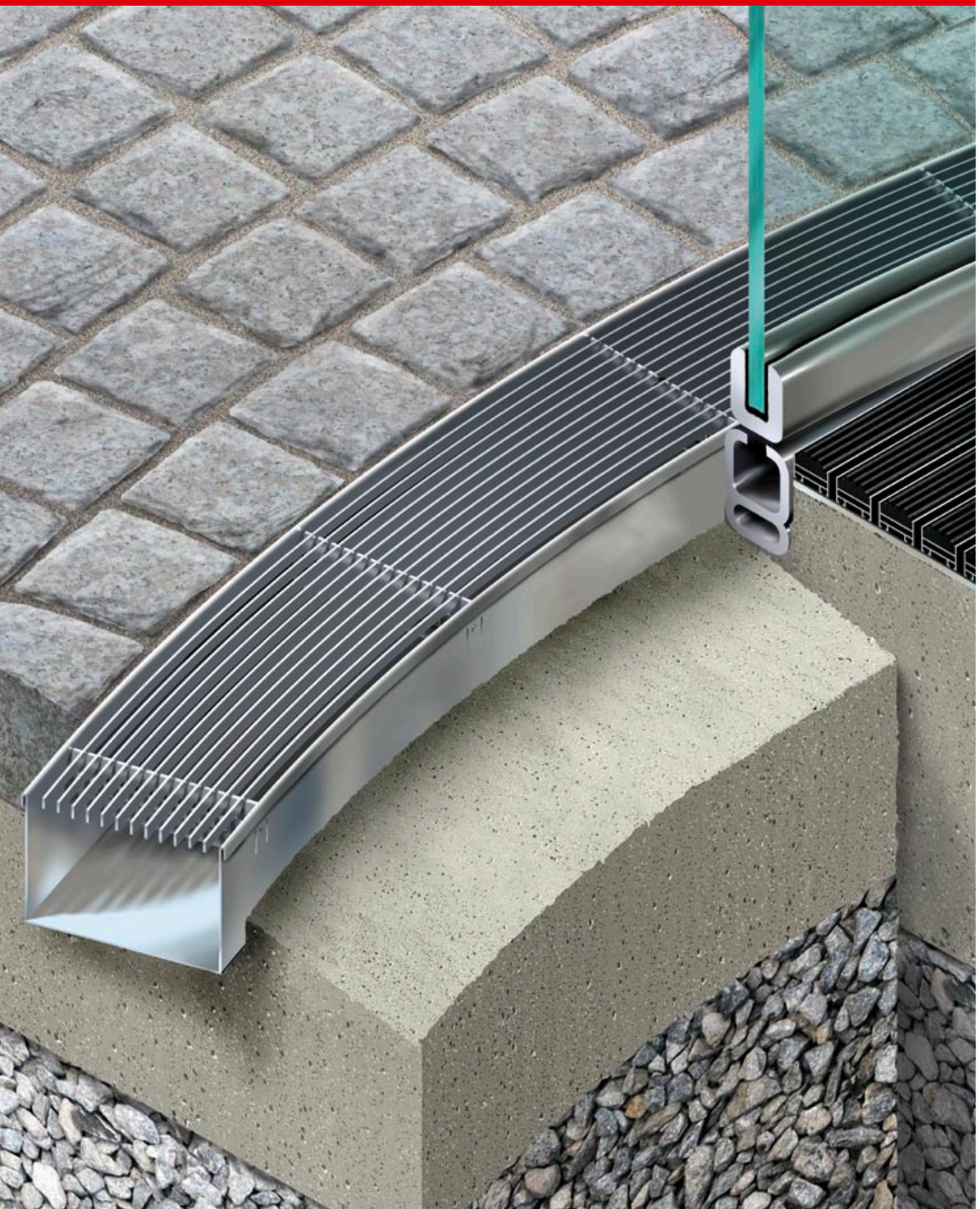

Kastenrinnen

Kastenrinnen werden in zwei verschiedenen Bautypen angeboten: als ECONOMY Rinnen oder SMALL CHANNELS. Der Unterschied liegt in der Ausführung der Rostauflage: Diese ist bei der ECONOMY Rinne in gekanteter Form ausgeführt; bei SMALL CHANNELS übernehmen eingenietete oder eingeschweißte Tragstäbe diese Aufgabe. Konstruktionsbedingt sind daher SMALL CHANNELS schlanker und schmaler als ECONOMY Rinnen und können in radialer Ausführung hergestellt werden (ECONOMY Rinnen nur polygonal).

Bei beiden Systemen kann die Rinnenwandung einseitig oder beidseitig mit einer Perforation versehen werden. Ebenso ist eine Höhenjustierung mittels Justierbügel realisierbar. Diese Rinnen werden zur Entwässerung von Fassaden, Platzflächen und auch Tiefgaragen verwendet. Belastungsklassen A 15 – D 400 sind je nach technischer Ausführung sowie der Abdeckung umsetzbar.

Eine Fertigung kann in den Materialien V2A CNS 1.4301, V4A CNS 1.4571 sowie bandverzinktem oder auch feuerverzinktem Stahl erfolgen. Auf Wunsch kann dieser Rinnentyp auch mit Standardabdeckungen aus dem HAURATON Lagerprogramm kombiniert werden, z. B. mit GUGI-Guss-Gitterrosten. Eine Zusatzbeschichtung nach RAL ist ebenso erhältlich.

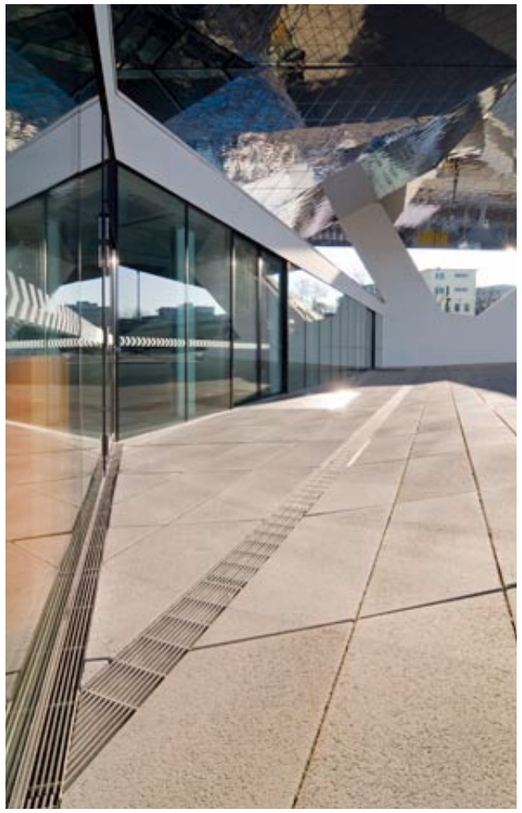

ECONOMY Rinne

SMALL CHANNEL

hauraton

Kastenrinnen

ECONOMY Rinnen

geschlossen

einseitig perforiert

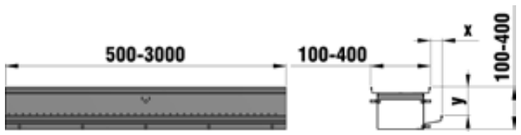

beidseitig perforiert

Alle Maßangaben entsprechen den nach unserer Erfahrung gängigen Anforderungen aus der Praxis. Sollte Ihr individuelles Bauvorhaben andere Anforderungen stellen, konstruieren und produzieren wir die Produkte individuell für Sie.

geschlossen mit abnehmbarer Seitenwand ohne Tropfblech

einseitig perforiert mit abnehmbarer Seitenwand und Tropfblech

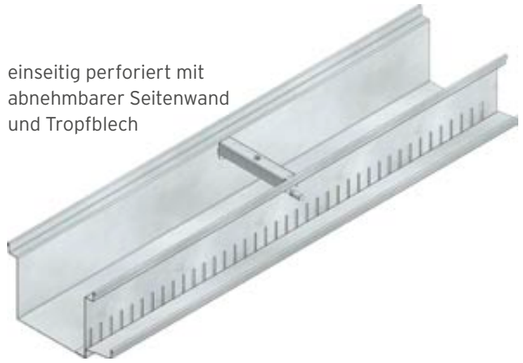

ECONOMY Abdeckungen

Längsstabrost, Stababstand individuell

Querstabrost, Stababstand individuell

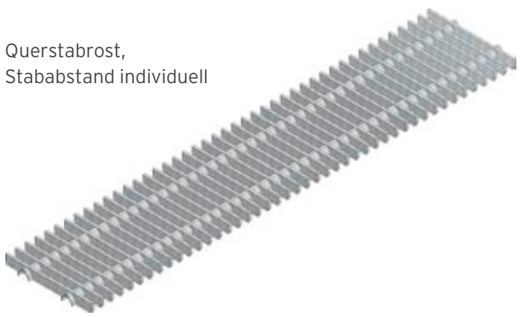

Lochrost, Lochform und -muster individuell

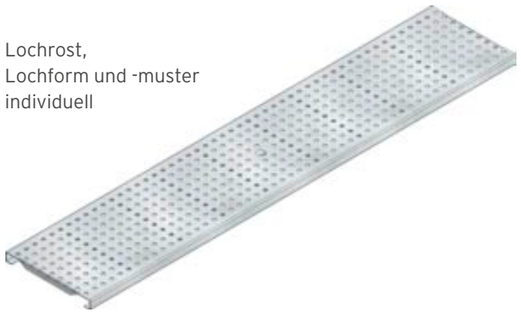

Gitterrost, Maschenweite individuell

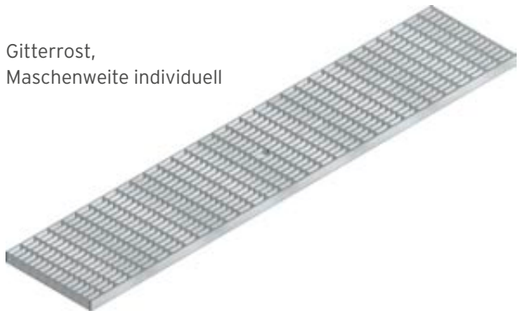

Kastenrinnen

ECONOMY Rinnen Zubehör

Stirnwand,
vormontiert

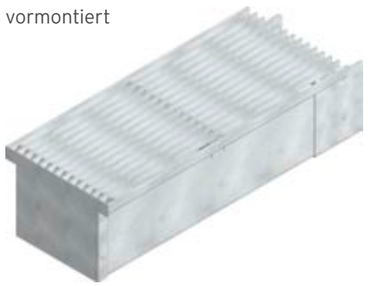

Stutzen senkrecht,
vormontiert

Eckelement,
Winkel
individuell

Verbindungsschuh,
vormontiert

Stutzen waagerecht,
vormontiert

T-Verbindung,
Winkel individuell

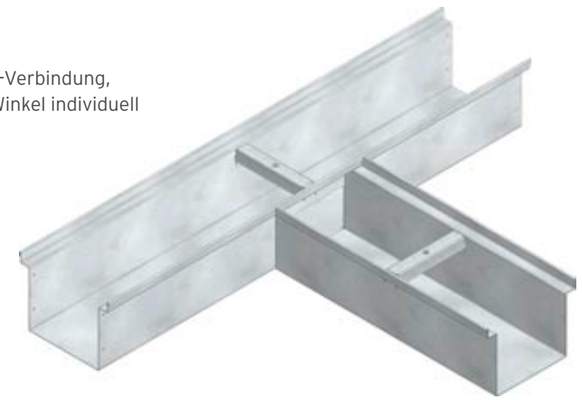

Referenzobjekte

ECONOMY Rinnen.
Beispiele für kundenindividuelle Spezialanfertigungen.

Frankfurt, Schillerplatz

In diesen Platz münden einige der wichtigsten Straßen der Frankfurter Innenstadt. Hier wurde ein Wasserspiel mit HAURATON-ECONOMY-Rinnen kombiniert. Das dafür notwendige Düsensystem wurde bauseits in die dementsprechend vorbereiteten Rinnen eingebaut. Schlitzrinnen sorgen dafür, dass kein Wasser auf die umgebenden Flächen austritt. So entstand ein unterhaltsames Schauspiel für Jung und Alt. Insgesamt wurden am Frankfurter Schillerplatz folgende Entwässerungsrinnen von HAURATON eingebaut:
25 m ECONOMY-Rinne mit Gitterrost V4A

Experimenta Heilbronn

Entdecken, erleben, erkennen: Das ist das Motto der Experimenta in Heilbronn. Die Lern- und Erlebniswelt macht Naturwissenschaft und Technik begreif- und erlebbar. In vier aufwändig inszenierten Themenwelten erleben und entdecken Kinder, Jugendliche und auch Erwachsene anhand von 150 interaktiven Exponaten verschiedene wissenschaftliche Bereiche. Die Experimenta entstand aus dem Gebäude des historischen Saatenspeichers, der völlig umgestaltet wurde, und einem neu errichteten modernen Anbau. Die beiden Gebäude liegen in Heilbronn in zentraler Lage direkt am Neckar, unweit der Innenstadt.

Optisch markant hebt sich die große Glasfassade im Eingangsbereich hervor. Für die Entwässerung dieses Baukörpers verwendeten die Planer ECONOMY-Fassadenrinnen von HAURATON. Ausgestattet mit einem Längsstabrost sind sie sehr leistungsfähig und schützen das Gebäude vor Nässe. Die Rinnen sind einseitig mit einer abnehmbaren Seitenwand ausgestattet, die den Zugang zu den Glaselementen im Reparaturfall ermöglicht.

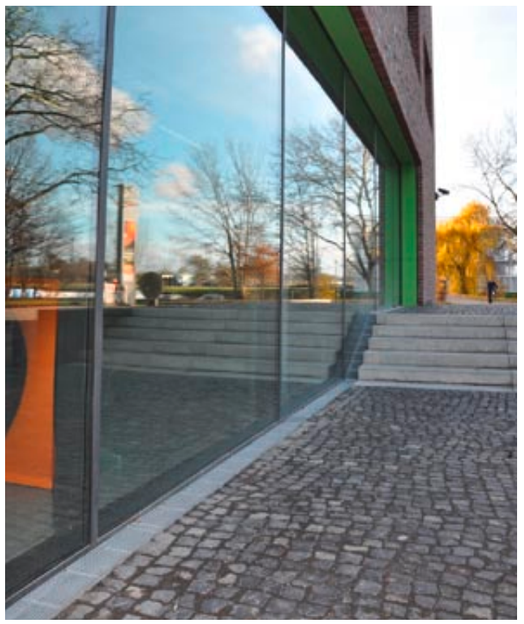

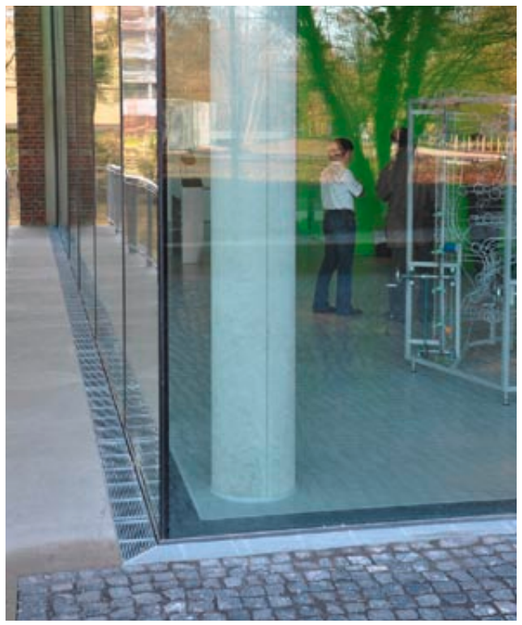

Referenzobjekte

ECONOMY Rinnen.
Beispiele für kundenindividuelle Spezialanfertigungen.

Frankfurt Oval

ECONOMY-Sickerwasser-Rinne aus Edelstahl, polygonal mit Edelstahl-Gitterrost. Die Rinne zur Fassadenentwässerung wurde individuell an die Gebäudekontur angepasst. So entsteht ein eleganter Übergang von Oberflächenbelägen zur Fassade. Die Rinnen sind mit einer abnehmbaren Seitenwand ausgestattet. Das ermöglicht eine eventuelle Reparatur oder den Austausch der Fensterelemente.

ECONOMY-Kastenrinne, radial mit Gitterrost. Die Rinne wurde speziell an eine doppelte Drehtrommeltür angepasst.

Ausschreibungsvorschlag

ECONOMY Rinne

1. ___ Stck. **ECONOMY Rinne**
Material _____, mit beidseitig durchgehender Rostauflage sowie verstärkter Zarge, Rinnenwandung variabel (geschlossen, einseitig oder beidseitig perforiert), bei Bedarf mit abnehmbarer Seitenwand mit oder ohne Tropfblech;
Rinnenbreite B _____,
Rinnenhöhe H _____,
Rinnenlänge L _____
Qualität nach DIN EN ISO 9001:2008
Hersteller: z. B. Hauraton GmbH & Co. KG
Werkstraße 13
76437 Rastatt
Tel. +49 7222 958-0
Fax +49 7222 958-1 10
info@hauraton.com

Abdeckungen

2. ___ Stck. **Längsstabrost**
Material _____, FL 20/3 oder 20/5,
Stababstand 10 - 12 mm, einliegend,
begehbar, verschraubt,
Rostbreite B _____ (passend zu v. g. Rinne)
Rosthöhe H _____, Rostlänge L _____

3. ___ Stck. **Gitterrost**
Material _____, MW 30/10, einliegend,
begehbar , verschraubt,
Rostbreite B _____ (passend zu v. g. Rinne)
Rosthöhe H _____, Rostlänge L _____

4. ___ Stck. **Querstabrost**
Material _____, FL 20/3 oder 20/5,
Stababstand 15 mm, einliegend, begehbar,
verschraubt,
Rostbreite B _____ (passend zu v. g. Rinne)
Rosthöhe H _____, Rostlänge L _____

5. ___ Stck. **Lochrost**
Material _____, Ø 6 - 10 mm, einliegend,
begehbar, verschraubt,
Rostbreite B _____ (passend zu v. g. Rinne)
Rosthöhe H _____, Rostlänge L _____

Zubehör

6. ___ Stck. **Zulage Stirnwand**
Material _____, werkseitig vormontiert

7. ___ Stck. **Zulage Verbindungsschuh**
Material _____, werkseitig vormontiert

8. ___ Stck. **Zulage Ablaufstutzen**
DN 70/100 senkrecht / waagerecht, Material _____, werkseitig vormontiert

9. ___ Stck. **Zulage Eckelement**
werkseitig vormontiert, maximale Schenkellängen ca. 500 mm

10. ___ Stck. **Zulage T-Verbindung**
werkseitig vormontiert, maximale Schenkellängen ca. 500 mm

11. ___ Stck. **Zulage Übergangselement**
von radial auf gerade, werkseitig vormontiert

Kastenrinnen

SMALL CHANNEL Rinnen

gerade geschlossen

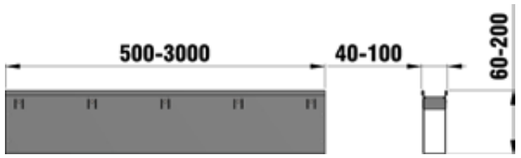

gerade einseitig perforiert

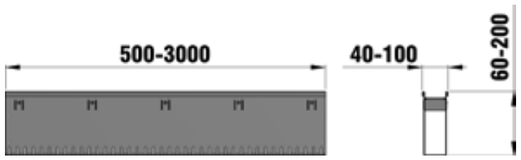

gerade beidseitig perforiert

Alle Maßangaben entsprechen den nach unserer Erfahrung gängigen Anforderungen aus der Praxis. Sollte Ihr individuelles Bauvorhaben andere Anforderungen stellen, konstruieren und produzieren wir die Produkte individuell für Sie.

SMALL CHANNEL Abdeckungen

Längsstabrost gerade,
Stababstand individuell

Lochrost gerade,
Lochform und -muster
individuell

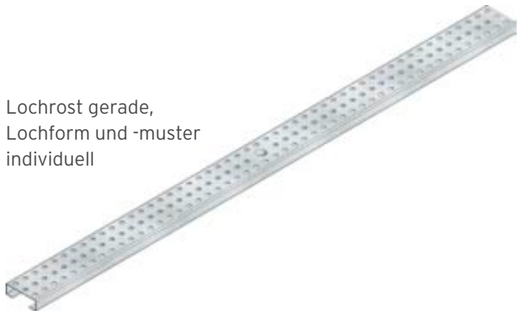

Querstabrost gerade,
Stababstand individuell

Gitterrost gerade,
Maschenweite individuell

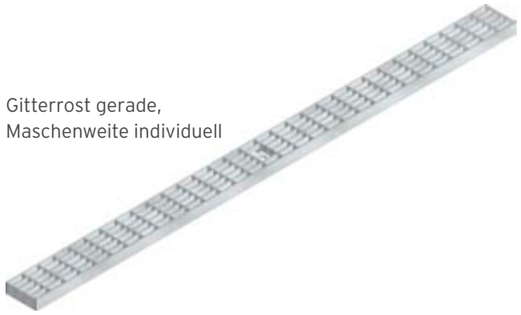

Kastenrinnen

SMALL CHANNEL radial Rinnen

radial geschlossen,
Radius individuell

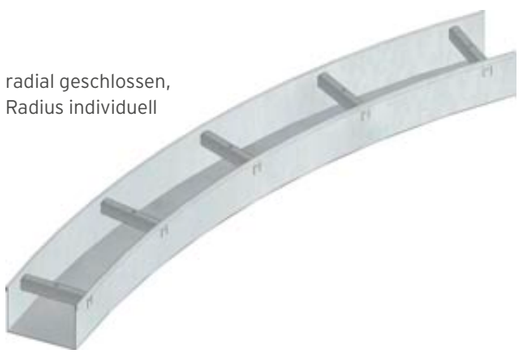

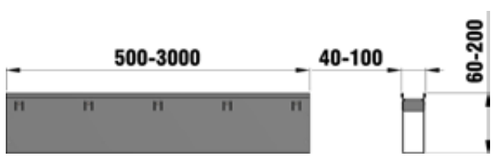

radial einseitig perforiert,
Radius individuell

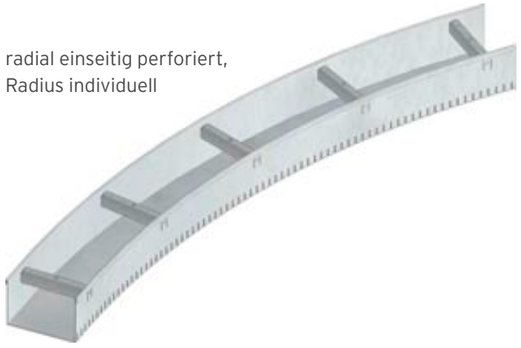

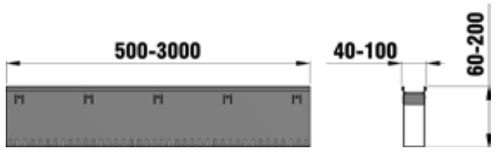

radial beidseitig perforiert,
Radius individuell

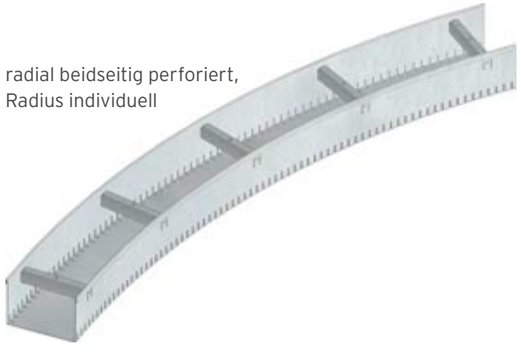

Alle Maßangaben entsprechen den nach unserer Erfahrung gängigen Anforderungen aus der Praxis. Sollte Ihr individuelles Bauvorhaben andere Anforderungen stellen, konstruieren und produzieren wir die Produkte individuell für Sie.

SMALL CHANNEL radial Abdeckungen

Längsstabrost radial,
Stababstand individuell

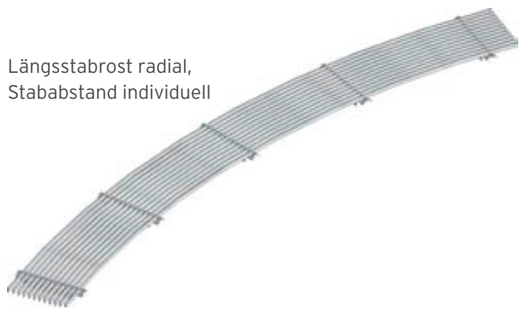

Lochrost radial,
Lochform und -muster
individuell

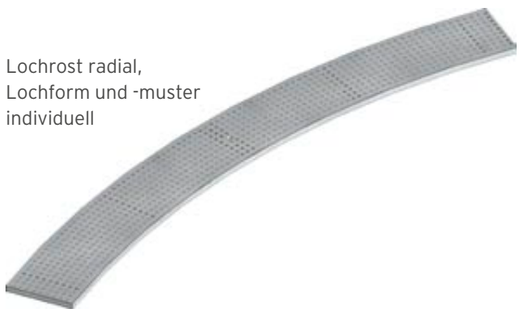

Querstabrost radial,
Stababstand individuell

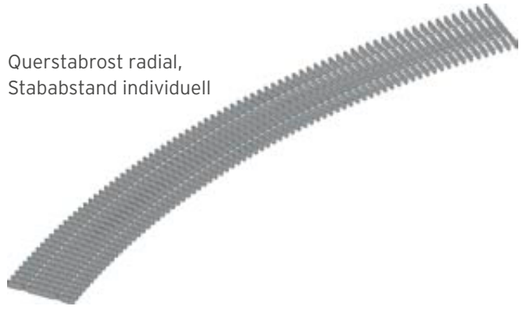

Gitterrost radial,
Maschenweite individuell

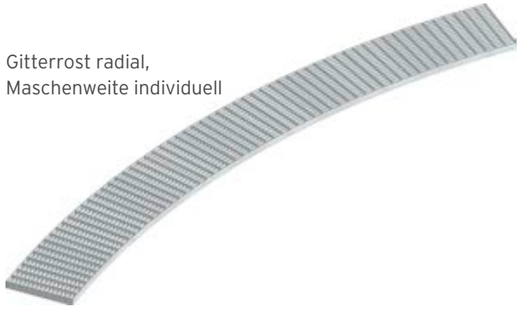

Kastenrinnen

SMALL CHANNEL Zubehör

Revisionskasten 200 x 200 mm
mit Stutzen waagerecht

Stirnwand,
vormontiert

Stutzen waagerecht,
vormontiert

Eckelement,
Winkel individuell

Revisionskasten 200 x 200 mm
mit Stutzen senkrecht

Verbindungsschuh,
vormontiert

Stutzen senkrecht,
vormontiert

T-Verbindung,
Winkel individuell

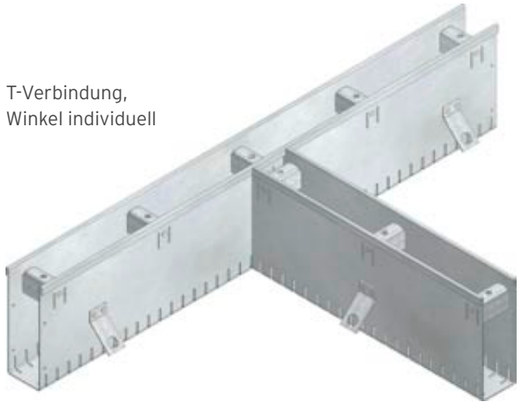

Referenzobjekte

SMALL CHANNEL Rinnen.
Beispiele für kundenindividuelle Spezialanfertigungen.

Stuttgart, Porsche Museum

Jedem Auto sein Museum! Zumindest auf Stuttgart scheint diese These zuzutreffen. Denn nachdem bereits mit dem Mercedes-Benz Museum ein architektonisches Glanzlicht geschaffen wurde, ist mit dem mindestens ebenso eleganten und futuristischen Porsche-Museum eine weitere Attraktion entstanden.

Geballte Technologiegeschichte gepaart mit dem Charme einer Sportwagenlegende werden in Stuttgart Zuffenhausen der Öffentlichkeit präsentiert. Das Porsche-Museum wurde Ende Januar 2009 in der baden-württembergischen Landeshauptstadt eröffnet. Es ist nach Aussagen des Unternehmens das spektakulärste Bauprojekt in der Firmengeschichte.

Die hohe Kunst der Architektur erfordert ebensolche Qualität und Effizienz der dafür eingesetzten Materialien und Fertigteile. Auf dem attraktiven Vorplatz und im Eingangsbereich des Gebäudes wurden Entwässerungssysteme benötigt, die gleichzeitig optisch anspruchsvoll und für höhere Belastungen geeignet sind. Deshalb haben sich die Planer für Rinnen aus dem Hause HAURATON entschieden.

Stuttgart, LBBW-Gebäude

Zahlreiche markante Gebäude prägen das Gesicht der Stuttgarter Innenstadt. Zweifellos gehört auch das Gebäude der Landesbank Baden-Württemberg, kurz LBBW, zu diesen architektonischen Highlights.

Die Planer des LBBW-Gebäudes setzten für die Oberflächen- und Fassadenentwässerung auf Systeme von HAURATON. Hier kümmerte sich ein eigens zusammengestelltes Projektteam um alle Belange, von der Ausführungsberatung über hydraulische Berechnungen, Unterstützung bei der Ausschreibung bis hin zur permanenten Baustellenbetreuung in enger Zusammenarbeit mit dem Bauunternehmer.

Mit Hilfe computersimulierter Produktentwicklung ist es ist gelungen, technisch anspruchsvolle Rinnensysteme zu entwickeln, die das architektonische Konzept perfekt unterstützen. Bereits im Stadium der Vorplanung war eine Prüfung der gestellten Anforderungen an Optik, Funktionalität und Technik möglich, was letztendlich zu einem in allen Belangen optimalen Ergebnis führte.

Referenzobjekte

SMALL CHANNEL Rinnen.
Beispiele für kundenindividuelle Spezialanfertigungen.

Stuttgart, Mercedes-Benz Museum

Im Mai 2006 wurde das neue Mercedes-Benz Museum in Stuttgart eröffnet und steht seither als Symbol für modernste Architektur und Bautechnik. Es ist das weltweit größte Automobilmuseum mit Ausstellungsstücken einer Marke und zählt zu den wichtigsten touristischen Attraktionen Stuttgarts. Bis zu 720.000 Besucher aus der ganzen Welt werden jährlich an dem historischen Ort in unmittelbarer Nähe zum Werk Untertürkheim erwartet, der als die Wiege des Automobils gilt.

Moderne Architektur stellt in vielen Details besondere Anforderungen – so auch im Bereich der Oberflächen-Entwässerung. Die Planer der Außenanlagen des Mercedes-Benz Museums setzten dabei auf Entwässerungsrinnen von HAURATON. So ist es gelungen, technisch sehr anspruchsvolle Rinnensysteme zu entwickeln, die sich optisch perfekt in die gesamte Architektur integrieren und allen Anforderungen genügen, wie z. B. eine Fassaden-Schlitzrinne mit Längsstabrost und abnehmbarer Seitenwand. Der Austausch eines eventuell beschädigten Fassadenelementes kann hier ohne großen Aufwand bei eingebauter Rinne erfolgen.

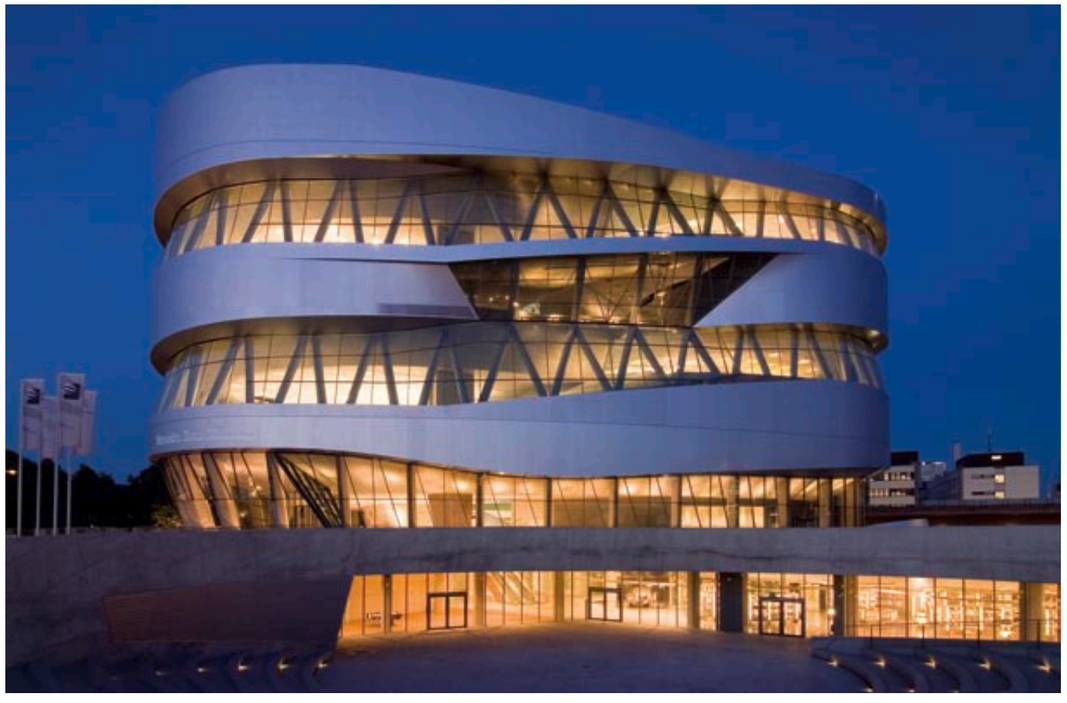

Ein Meisterstück moderner Architektur – das Mercedes-Benz Museum in Stuttgart.

Die Entwässerungsrinnen aus Edelstahl wurden individuell nach Planerangaben entwickelt.

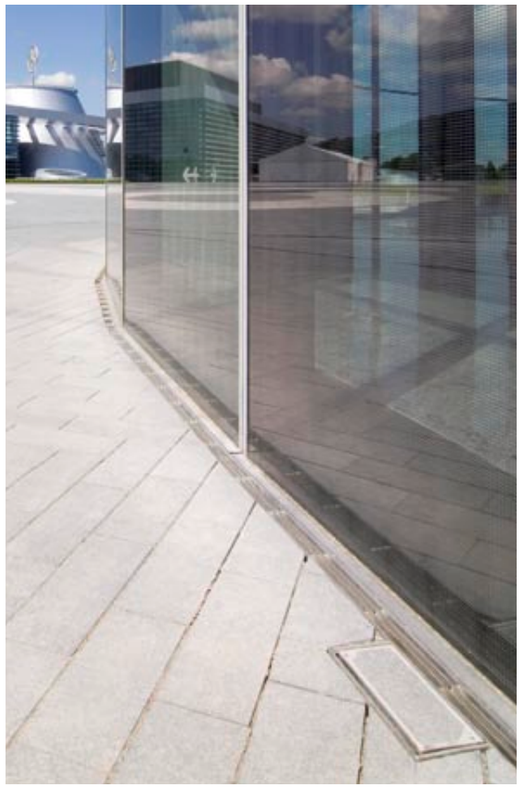

Die Fassadenentwässerung erfolgt über eine Rinne mit Längsstabrost und abnehmbarer Seitenwand. Spezielle Revisionskästen ermöglichen den Zugang zur Rinnenleitung.

Die Ermittlung der erforderlichen Entwässerungskapazität erfolgte mit Hilfe eines hochmodernen Hydraulik-Programms, das speziell für HAURATON entwickelt wurde.

Die ausgefallene Architektur des Mercedes-Benz Museums stellte höchste Ansprüche an Planung, Fertigung, Logistik und Montage. Sämtliche Produkte wurden mit Hilfe eines CAD-Systems dreidimensional projektiert, was bereits im Stadium der Vorplanung eine Prüfung der gestellten Anforderungen an Optik, Funktionalität und Technik zuließ. So wurden Planer und Bauherr frühzeitig in die Entwässerungsplanung einbezogen, bis letztendlich die optimale Rinne ausgeschrieben werden konnte. Vom Aufmaß über die objektspezifische Herstellung der Rinnen, ihrem Einbau bis zur Endabnahme waren Mitarbeiter des HAURATON-Projektteams ständige Begleiter der baubeteiligten Unternehmen. Auf der Mercedes-Benz-Baustelle konnten zahlreiche besondere Situationen, die sich erst beim Einbau vor Ort ergeben haben, flexibel, spontan und mit großem Sachverstand gemeistert werden. So stellte beispielsweise die exklusive Form der Museumsfassade höchste Ansprüche an das von HAURATON durchgeführte Aufmaß. Jede der ca. 380 m Fassadenrinnen ist ein Unikat und kommt hinsichtlich Länge und Gehrungsschnitt am gesamten Bauwerk nur ein mal vor. Nur durch das perfekte Zusammenspiel von HAURATON-Projektteam, CAD-Team und Produktion konnten diese Rinnen in kürzester Zeit hergestellt und geliefert werden.

Insgesamt wurden am Gebäude des Mercedes-Benz Museums folgende Entwässerungsrinnen von HAURATON eingebaut:

- 1500 m individuell gefertigte Rinnen in gerader, polygonaler und radialer Ausführung
- 220 m FASERFIX SUPER Rinnen

Ausschreibungsvorschlag

SMALL CHANNEL Rinne

1. ___ Stck. **SMALL CHANNEL Rinne**
Material _____, u-förmig gekantet, inkl. Querstege als Distanzhalter sowie zur Rostauflage, Rinnenwandung variabel (geschlossen, einseitig oder beidseitig perforiert), mögliche radiale Ausführung mit Radius R;
Rinnenbreite B _____,
Rinnenhöhe H _____,
Rinnenlänge L _____
Qualität nach DIN EN ISO 9001:2008
Hersteller: z. B. Hauraton GmbH & Co. KG
Werkstraße 13
76437 Rastatt
Tel. +49 7222 958-0
Fax +49 7222 958-110
info@hauraton.com

Abdeckungen

2. ___ Stck. **Längsstabrost**
Material _____, FL 20/3 oder 20/5, Stababstand 10 - 12 mm, einliegend, begehbar, verschraubt,
Rostbreite B _____ (passend zu v. g. Rinne)
Rosthöhe H _____, Rostlänge L _____

3. ___ Stck. **Querstabrost**
Material _____, FL 20/3 oder 20/5, Stababstand 15 mm, einliegend, begehbar, verschraubt,
Rostbreite B _____ (passend zu v. g. Rinne)
Rosthöhe H _____, Rostlänge L _____

4. ___ Stck. **Lochrost**
Material _____, Ø 6 - 10 mm, einliegend, begehbar, verschraubt,
Rostbreite B _____ (passend zu v. g. Rinne)
Rosthöhe H _____, Rostlänge L _____

Zubehör

5. ___ Stck. **Zulage Stirnwand**
Material _____, werkseitig vormontiert

6. ___ Stck. **Zulage Verbindungsschuh**
Material _____, werkseitig vormontiert

7. ___ Stck. **Zulage Revisionskasten**
Material _____, passend zu v. g. SMALL CHANNEL Rinne, optisch nahtlos in den Rinnenlauf integriert, mit Ablaufstutzen DN 70/100 senkrecht/waagerecht und entnehmbarer Innenwanne zum bauseitigen Befüllen;
L/B = 200/200 mm

8. ___ Stck. **Zulage Ablaufstutzen**
DN 70/100 senkrecht / waagerecht, Material _____, werkseitig vormontiert

9. ___ Stck. **Zulage Eckelement**
werkseitig vormontiert, maximale Schenkellängen ca. 500 mm

9. ___ Stck. **Zulage T-Verbindung**
werkseitig vormontiert, maximale Schenkellängen ca. 500 mm

11. ___ Stck. **Zulage Übergangselement**
von radial auf gerade, werkseitig vormontiert

Schlitzrinnen

Schlitzrinnen

Schlitzrinnen sind besonders unauffällige Entwässerungssysteme. Ergänzend zu den Serienprodukten bietet HAURATON zahlreiche Varianten. So lassen sich Kreuz- und T-Verbindungen realisieren, die die Oberflächen zuverlässig entwässern, Flächen gliedern oder unterschiedliche Beläge sauber trennen.
Als individuelle Lösung werden symmetrische und asymmetrische Schlitzrinnen aus Edelstahl oder verzinktem Stahl angeboten. Besonders bei radialer Verlegung an Drehtrommeltüren, auf Plätzen und an Fassaden werden sie eingesetzt.

Auch Schlitzrinnen bieten ein hohes Maß an Flexibilität in Länge, Breite, Höhe und Schlitzweite. Auf Grund von Einzellängen bis zu 3 Metern kann die Verlegeleistung deutlich erhöht werden. Die Rinnenwandung kann optional einseitig oder beidseitig mit einer Perforation versehen werden. Diese Rinnen werden zur Entwässerung von Fassaden und Platzflächen verwendet. Belastungsklassen A 15 – D 400 sind je nach technischer Ausführung umsetzbar. Eine Fertigung kann in den Materialien V2A CNS 1.4301, V4A CNS 1.4571 sowie bandverzinktem oder auch feuerverzinktem Stahl erfolgen.

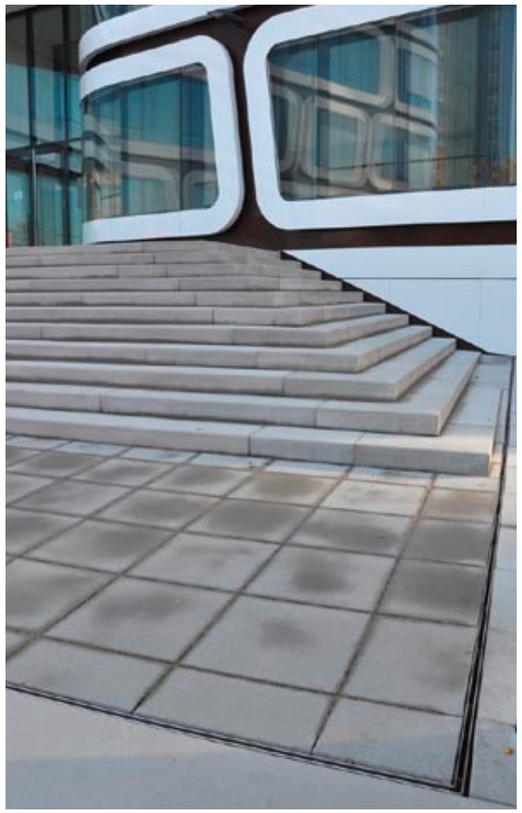

asymmetrisch

symmetrisch

Schlitzrinnen

Asymmetrische Schlitzrinnen

asymmetrisch gerade
geschlossen

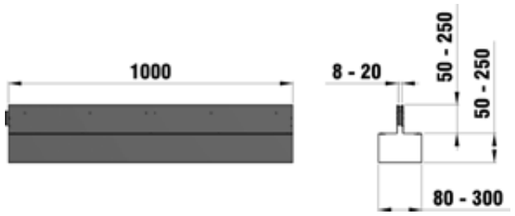

asymmetrisch gerade
einseitig perforiert

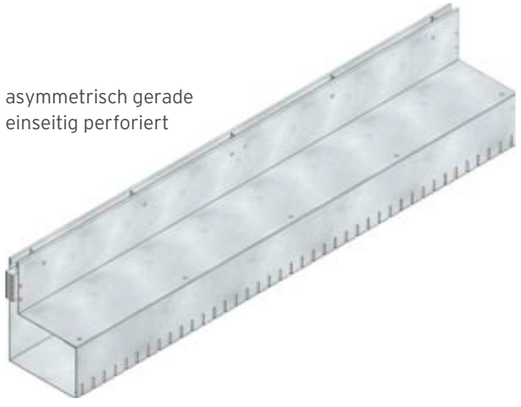

asymmetrisch radial
geschlossen,
Radius individuell

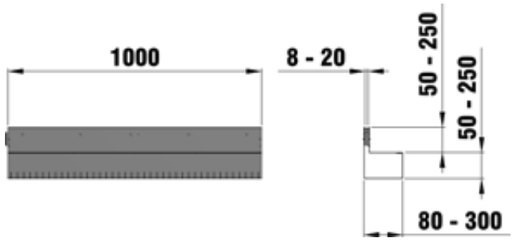

asymmetrisch radial
einseitig perforiert,
Radius individuell

Alle Maßangaben entsprechen den nach unserer Erfahrung gängigen Anforderungen aus der Praxis. Sollte Ihr individuelles Bauvorhaben andere Anforderungen stellen, konstruieren und produzieren wir die Produkte individuell für Sie.

Symmetrische Schlitzrinnen

symmetrisch gerade
geschlossen

symmetrisch gerade
einseitig perforiert

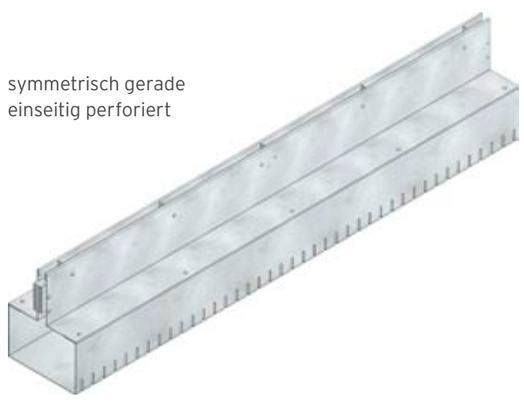

symmetrisch gerade
beidseitig perforiert

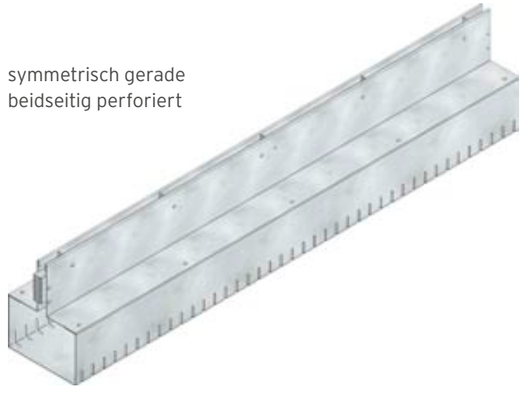

Abdeckungen für Schlitzrinnen

Lochrost, rund

Lochrost, quadratisch

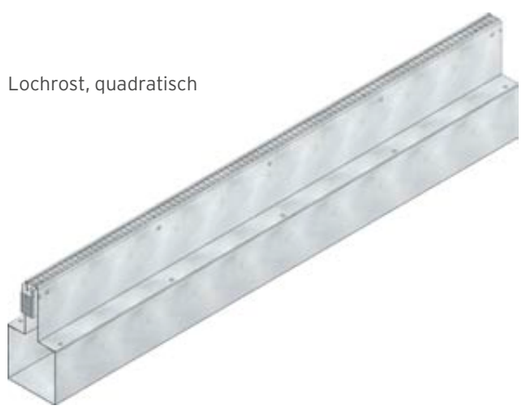

Längsstabrost

Schlitzrinnen

Zubehör für Schlitzrinnen

Revisionskasten asymmetrisch,
200 x 200 mm mit Stutzen
waagerecht

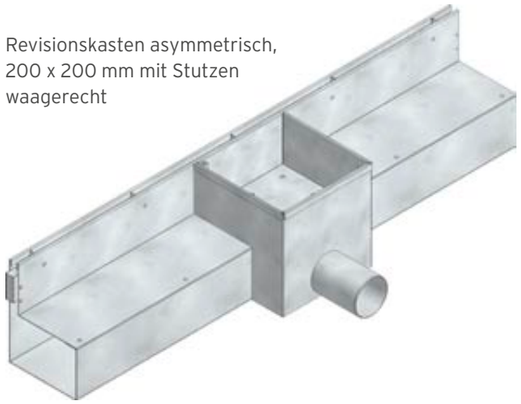

Revisionskasten symmetrisch,
200 x 200 mm mit Stutzen
waagerecht

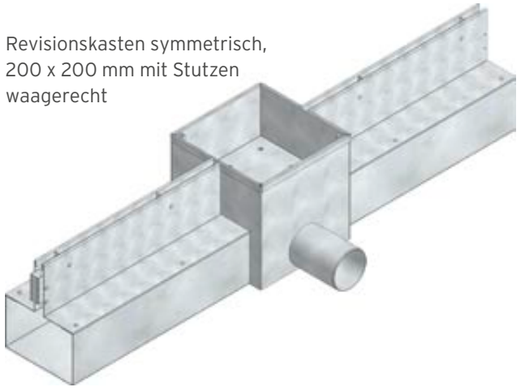

Revisionskasten asymmetrisch,
200 x 200 mm mit Stutzen
senkrecht

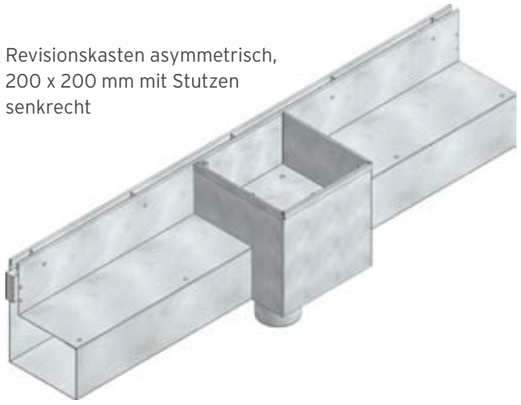

Revisionskasten symmetrisch,
200 x 200 mm mit Stutzen
senkrecht

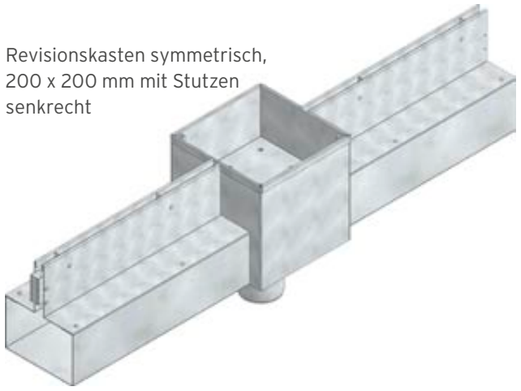

Stirnwand asymmetrisch,
vormontiert

Stirnwand symmetrisch,
vormontiert

Verbindungsschuh,
vormontiert

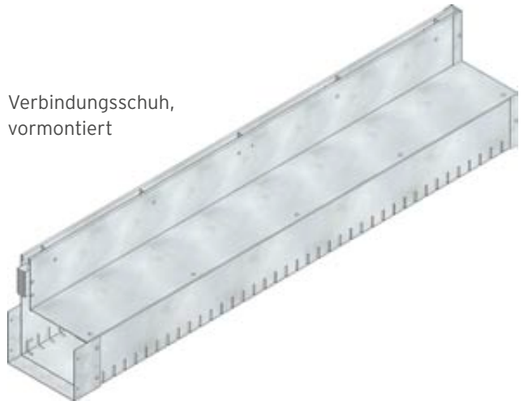

Eckelement asymmetrisch,
geschlossen, Winkel individuell

Eckelement asymmetrisch,
perforiert, Winkel individuell

T-Verbindung geschlossen,
Winkel individuell

T-Verbindung perforiert,
Winkel individuell

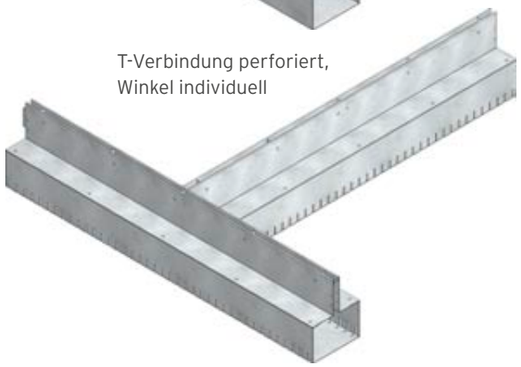

Referenzobjekte

Schlitzrinnen.
Beispiele für kundenindividuelle Spezialanfertigungen.

Basel, Novartis

Novartis, das größte Gesundheitsunternehmen der Schweiz, setzt bei der Entwässerung seines Neubaus komplett auf Rinnen von HAURATON. Die maßgeschneiderte Planungsunterstützung von der Projektskizze, der Hydraulik, den Verlegeplänen bis hin zum fertigen Produkt begeisterte die Architekten und Ingenieure. Insgesamt wurden bei Norvartis folgende Entwässerungsrinnen von HAURATON eingebaut: 200 m massive Edelstahl-Schlitzrinnen in verschiedenen Radien, Lkw-befahrbar.

Stuttgart, Heilbronner Straße, Z-Up-Gebäude

Direkt nebeneinander liegen an der Heilbronner Straße im Stadtkern Stuttgarts das Geno-Haus und das Z-Up-Gebäude. Die Dienstleistungszentren mit ihrer markanten Architektur prägen das Stadtbild der Landeshauptstadt. Büros, Konferenzräume, Wohnungen, Tiefgarage – das Raumangebot der beiden modernen Bauwerke ist vielseitig.

Ebenso vielseitig sind die Anforderungen an die Entwässerungssysteme. Zuverlässig müssen sie sein, Oberflächenwasser sicher aufnehmen und ableiten, den unterschiedlichen Belastungsanforderungen standhalten und optisch zu den Gebäude- und Flächenkonzepten passen. Gelöst wurden diese Aufgaben durch die geschickte Kombination von FASERFIX SUPER KS Rinnen und individuell hergestellten Schlitzrinnen aus Edelstahl- beides aus dem Hause HAURATON.

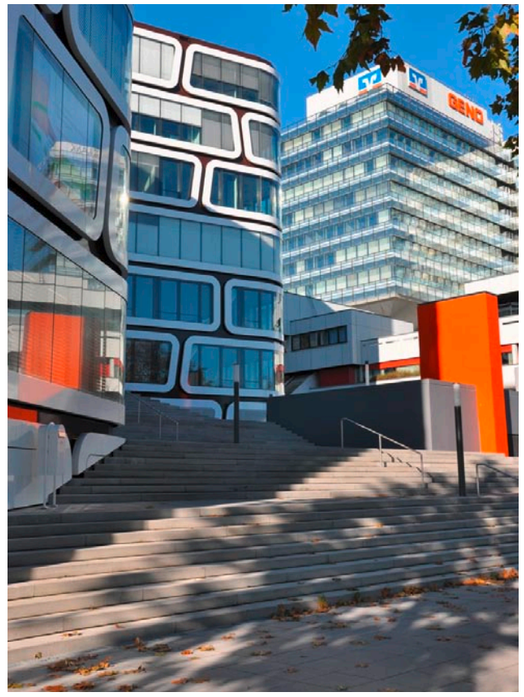

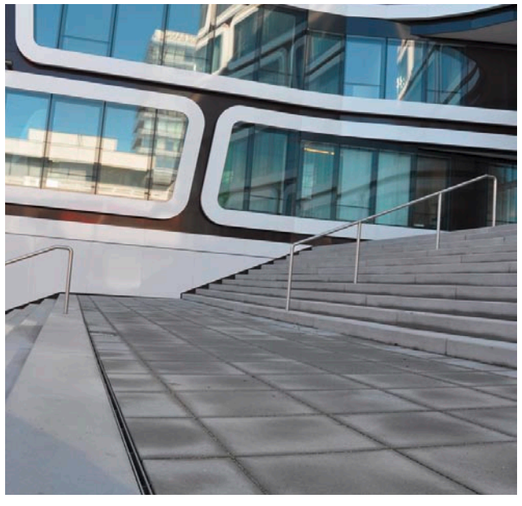

Referenzobjekte

Schlitzrinnen.
Beispiele für kundenindividuelle Spezialanfertigungen.

BASF Besucherzentrum

Im Frühjahr 2007 eröffnete das neue Besucherzentrum der BASF. Rund 50.000 Besucher kommen Jahr für Jahr in das Ludwigshafener Werk. Das neue Besucherzentrum wertet den Standort auf und bietet eine repräsentative Adresse für Besucher, die das Werk kennen lernen wollen. Gäste können das Besucherzentrum direkt von außerhalb betreten. Hierfür wurde der gesamte südliche Bereich des Gebäudes umgestaltet. Außerdem wurde das Dach durch einen Glasaufbau ersetzt, in das die Besucher über fünf Ebenen gelangen. Das Besucherzentrum umfasst rund 2.000 Quadratmeter.

Der Platz vor dem Besucherzentrum wurde modern und attraktiv gestaltet. Damit entstand zum Nachbargebäude eine zentrale Fläche, die auch für Veranstaltungen wie den Tag der offenen Tür genutzt werden kann. Entsprechend dieser Anforderungen wurden für die Oberflächen-Entwässerung optisch unauffällige und hoch belastbare Schlitzrinnen von HAURATON eingebaut. Das Besondere daran ist die bis Klasse D 400 belastbare Schlitzabdeckung aus 4 mm starkem Edelstahl mit einer Halshöhe von 280 mm. Die massive Konstruktion ermöglicht das Verlegen des Plattenbelages – auch dieser wurde speziell für das Bauvorhaben angefertigt und hat ein Stärke von 160 mm - direkt an die Schlitz-abdeckung. Als Unterteil sorgt die FASERFIX SUPER 150 Rinne für eine ausreichende hydraulische Leistung.

Das neue Besucherzentrum der BASF in Ludwigshafen.

Direkt an der Schlitzrinne entlang wird 160 mm starkes Pflaster verlegt.

Der Schnellverschluss SIDE-LOCK und eine 6-fache Verschraubung je lfdm. sorgen für doppelte Sicherheit bei der Arretierung der Abdeckung auf der Rinne. Die Wartung des Stranges erfolgt über spezielle Revisions-aufsätze, die die Entwässerungslinie optisch fortführen.

Die neu gestaltete Dachterrasse wird über 260 m DACHFIX Sondermodell, 250 mm breit und höhen-verstellbar entwässert. Die DACHFIX Bauteile erfüllen alle bautechnischen Anforderungen des Projektes durch maßgeschneiderte Produktion.

Das neue BASF Besucherzentrum in Ludwigshafen – ein architektonisches Highlight, an dem das Unternehmen und seine Besucher lange Freude haben werden.

Einbau der massiven Schlitzrinne mit Abdeckung aus 4 mm starkem Edelstahl und 280 mm Halshöhe.

Referenzobjekte

Schlitzrinnen.
Beispiele für kundenindividuelle Spezialanfertigungen.

Hagen, Sparkasse

Das Gebäude hat eine elliptische Grundform, in die als Eingang eine Drehtrommeltür eingelassen ist. Eine radiale Schlitzrinne aus Edelstahl folgt der gesamten Gebäudekontur und entwässert die komplette Glasfassade.

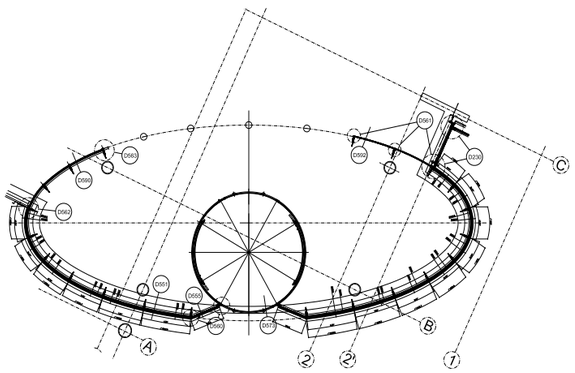

Ausschreibungsvorschlag

Schlitzrinnen

1. ___ Stck. **Schlitzrinnen**
Material _____, mit asymmetrisch/symmetrisch angeordnetem Einlaufschlitz in genieteter Ausführung sowie verstärkter Sichtkante, mit einfacher Aufkantung entsprechend der Höhe des Oberflächenbelages, begehbar, Schlitzweite SW ca. 12,5 mm, Halshöhe HH variabel, Gesamthöhe GH variabel, Rinnenbreite B variabel, Rinnenlänge L variabel. Mögliche radiale Ausführung mit Radius R liefern und unter Beachtung der Einbauhinweise des Herstellers verlegen.
Qualität nach DIN EN ISO 9001:2008
Hersteller: z. B. Hauraton GmbH & Co. KG
Werkstraße 13
76437 Rastatt
Tel. +49 7222 958-0
Fax +49 7222 958-1 10
info@hauraton.com

Zubehör

2. ___ Stck. **Zulage Lochrost**
zu v. g. Schlitzrinne, Material _____, mit Rund-/Quadratlochung
3. ___ Stck. **Zulage Längstabrost** zu v. g. Schlitzrinne, Material _____
4. ___ Stck. **Zulage Stirnwand**
Material _____, werkseitig vormontiert
5. ___ Stck. **Zulage Verbindungsschuh**
Material _____, werkseitig vormontiert
6. ___ Stck. **Zulage Revisionskasten**
Material _____, passend zu v. g. Schlitzrinne Rinne, optisch nahtlos in den Rinnenlauf integriert, mit Ablaufstutzen DN 70/100 senkrecht/waagerecht und entnehmbarer Innenwanne zum bauseitigen Befüllen; L/B = 200/200 mm
7. ___ Stck. **Zulage Eckelement**
werkseitig vormontiert, maximale Schenkellängen ca. 500 mm
8. ___ Stck. **Zulage T-Verbindung**
werkseitig vormontiert, maximale Schenkellängen ca. 500 mm
9. ___ Stck. **Zulage Übergangselement**
von radial auf gerade, werkseitig vormontiert

Individuelle Abdeckungen

Individuelle Abdeckungen für Rinnen und Punkteinläufe aus dem Standardsortiment

Alle Rinnen und Punkteinläufe aus dem gesamten HAURATON-Sortiment können mit individuellen Abdeckungen kombiniert werden. Überzeugen Sie sich in den anderen Katalogen unserer Planungsmappe von der Bandbreite an Möglichkeiten der Oberflächenentwässerung und sprechen Sie unsere Experten der Fachabteilung an.

Beispielhaft stellen wir folgende Lösungen aus diesem Bereich vor:

Querstabrost Klasse D 400
für FASERFIX SUPER KS 100

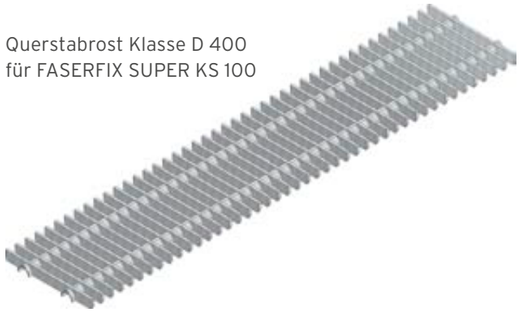

FASERFIX SUPER Rinne
mit individuell gefertigtem
Böschungswinkel und
Verschlussgitter

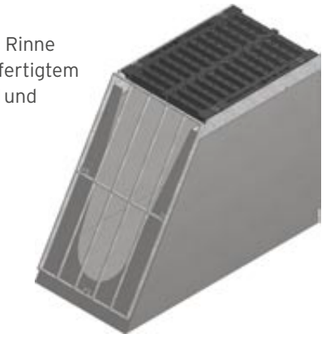

Längsstabrost
Klasse D 400 für FASERFIX
POINT SUPER 40/40

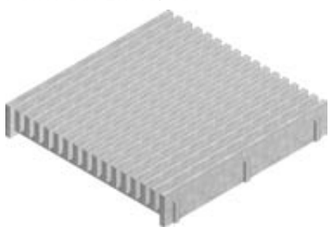

Sterndesignrost V2A
für RECYFIX POINT

Lochrost rund V2A
für RECYFIX POINT

Rahmen für Längsstabrost
Klasse D 400 für FASERFIX
POINT SUPER 40/40

Lochrost quadratisch V2A
für RECYFIX POINT

Referenzen

Kombination von individuellen Lösungen mit Produkten aus dem HAURATON-Sortiment.
Beispiel für kundenindividuelle Spezialanfertigungen.

Dresden, Wiener Platz

Der Wiener Platz ist der zentrale Verkehrsknotenpunkt in Dresden. Auf verschiedenen, miteinander verbundenen Ebenen werden Eisenbahn, Auto- und Busverkehr, Straßenbahn, Fahrrad- und Rollstuhlverkehr miteinander vernetzt. Für die optisch anspruchsvolle Gestaltung von Flächen und Fassaden wurden FASERFIX SUPER Rinnen und FASERFIX POINT Hofsinkkästen mit maßgefertigten Gitterrosten aus Edelstahl ausgestattet. Eine besondere Anforderung von Bauherr und Planer war die enge Maschenweite der Abdeckungen, die Sicherheit für Fußgänger, Rad- und Rollstuhlfahrer bietet und das Eindringen von größeren Schmutzbestandteilen ins Entwässerungssystem verhindert. So ergibt sich ein harmonisches Gesamtbild, das der herausragenden Architektur Rechnung trägt.

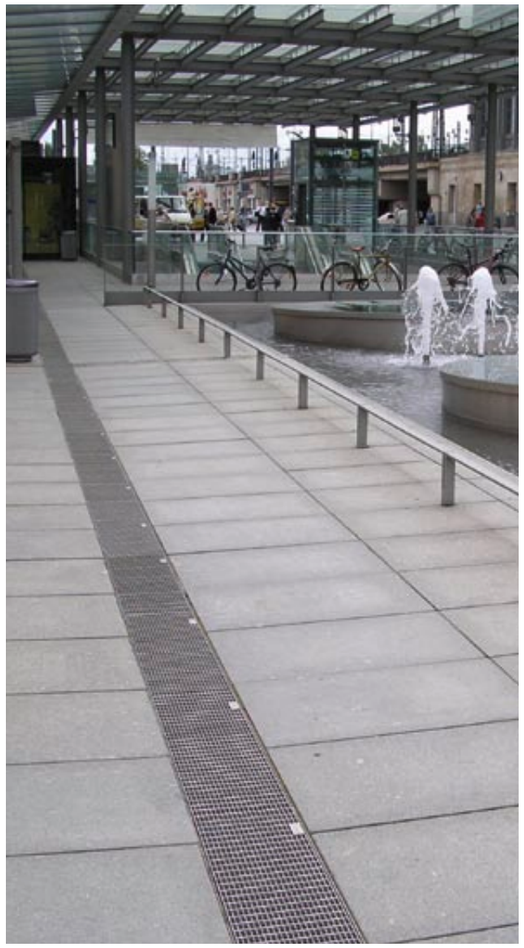

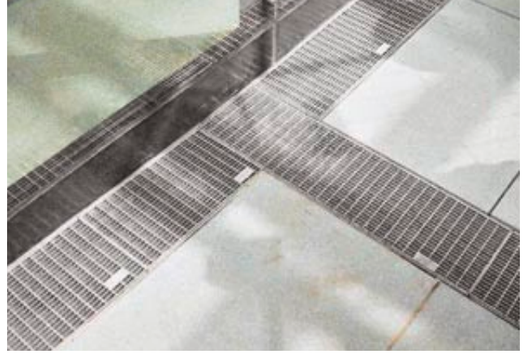

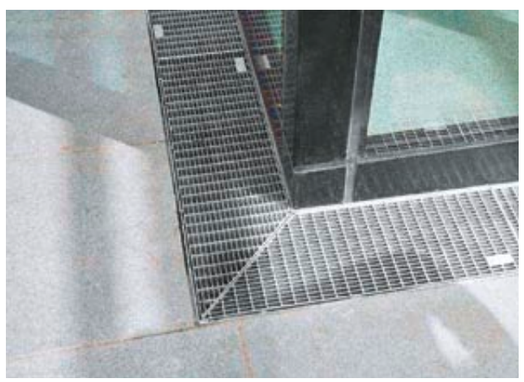

Referenzen

Kombination von individuellen Lösungen mit Produkten aus dem HAURATON-Sortiment.
Beispiele für kundenindividuelle Spezialanfertigungen.

Berlin, O_2-World

Die „O_2 World“ auf dem Gelände des ehemaligen Ostgüterbahnhofs zählt seit ihrer Fertigstellung im Herbst 2008 zu den modernsten Multifunktions-Arenen der Welt. 17.000 Besucher finden in der Halle Platz und verfolgen die Heimspiele von ALBA Berlin (Basketball) und den Berliner Eisbären (Eishockey) sowie weitere Sport- und kulturelle Großevents.

Für die Oberflächen- und Fassadenentwässerung wurden folgende Rinnen von HAURATON eingesetzt:

- radiale Fassaden-Schlitzrinne mit Abdeckung
- radiale Economy Kastenrinne mit Gitterrost für die Schwerlastbefahrung
- radiale Schlitzrinne für die Schwerlastbefahrung
- FASERFIX SUPER KS 150 mit Gitterrost

Frankfurt, Maintower

DACHFIX Rinne, polygonal mit Lochrost. Der Maintower ist mit 200 Metern das vierthöchste Hochhaus in Frankfurt. Die Aussichtsplattform wird durch polygonal verlegte DACHFIX Rinnen entwässert, die in zwei Strängen in verschiedenen Durchmessern dem runden Querschnitt des Towers angepasst wurden.

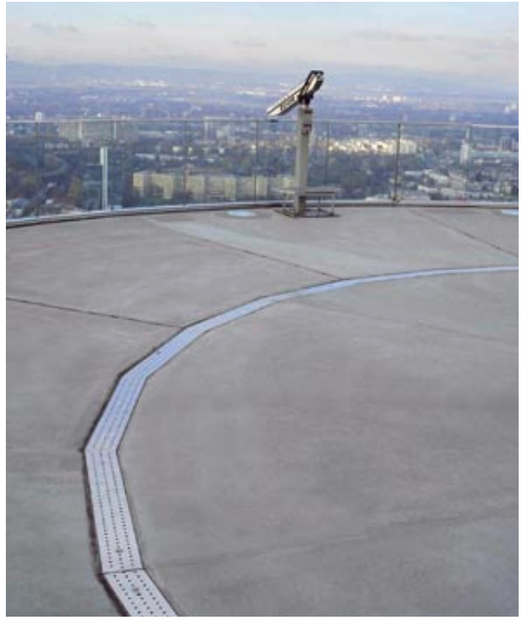

hauraton

DAMIT ES RICHTIG LÄUFT

HAURATON GmbH & Co. KG
Werkstraße 13
76437 Rastatt
Germany
Tel. +49 7222 958 0
Fax +49 7222 958 110
info@hauraton.com
www.hauraton.com

Technische Änderungen, die dem Fortschritt dienen, behalten wir uns vor.

07/2011 | Printed in Germany
Abbildungen, Maß- und Gewichtsangaben sind unverbindlich!

001-12-0711

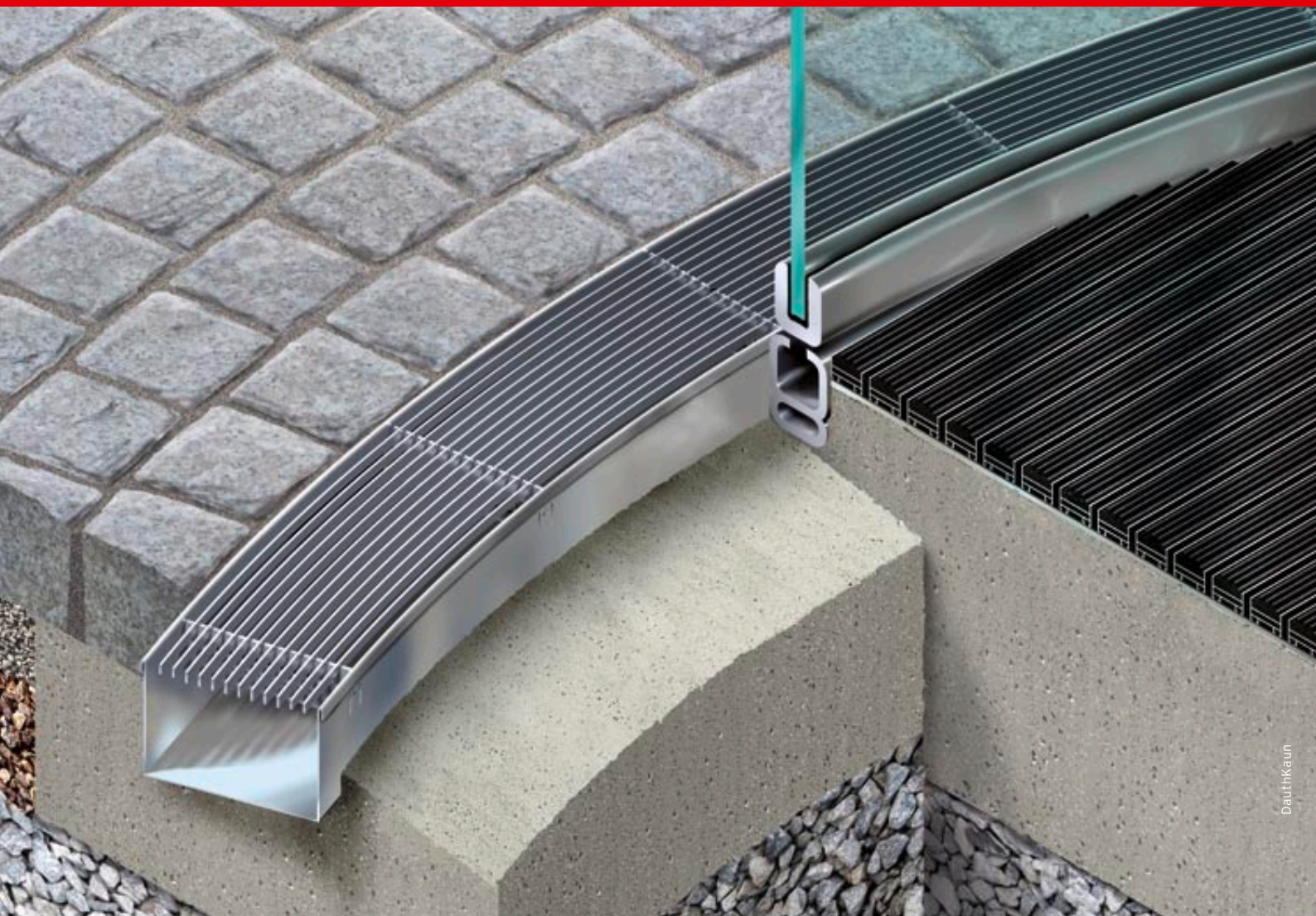

DauthKaun